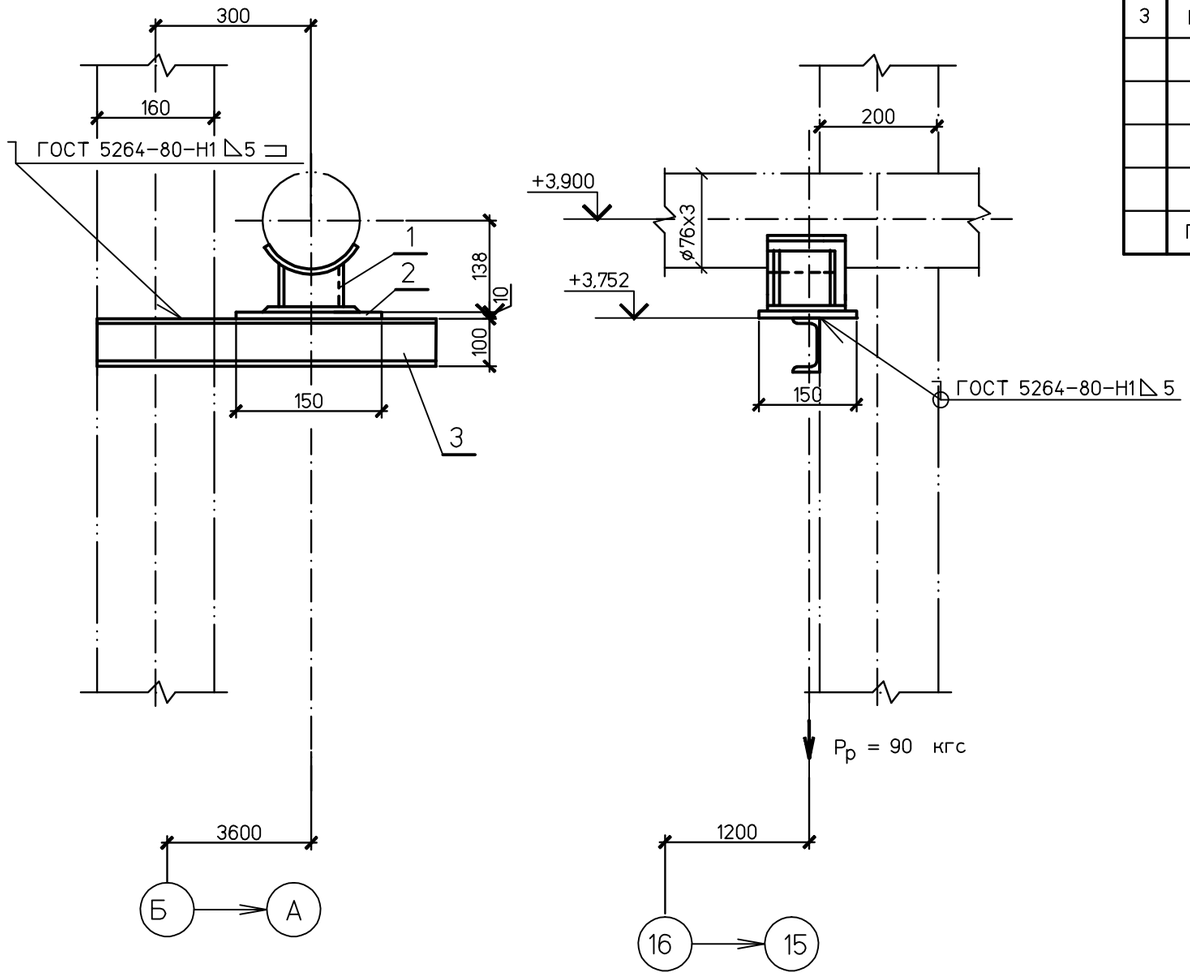


Спецификация деталей

| Поз. | Обозначение | Наименование | Кол. | Материал | Масса, кг | | Приме-чание |
|---|---|---|---|---|---|---|---|
| | | | | | ед. | общ. | |
| 1 | 03 ОСТ 34-10-616-93 | Опора 76У | 1 | Сборный | 1,0 | 1,0 | |
| 2 | ГОСТ 19903-74 | Лист Б-ПН-0 10х150х150 | 1 | Ст3сп5 ГОСТ 14637-89 | 1,77 | 1,77 | |
| 3 | ГОСТ 8240-97 | Швеллер 10У L=500 | 1 | Ст3сп ГОСТ 535-2005 | 4,3 | 4,3 | |
| | | | | | | | |
| | | | | | | | |
| | | | | | | | |
| | | | | | | | |
| | ГОСТ 9467-75 | Наплавленный металл | | Э42А | | 0,1 | |

ИТОГО 7,2 кг

1 Монтажный чертеж трубопровода №1350.12.38А-30UHJ-1900-TD л.5

Согласовано

Взам. инв. №

Подпись и дата

Инв. № подл. 83798

| Изм. | Кол.уч. | Лист | №док. | Подп. | Дата |
|---|---|---|---|---|---|
| Проверил | | Волков | | | 20.01.15 |
| Разработал | | Михеев | | | 20.01.15 |

1350.12.38А-30UHJ-1900-TD

Объекты III очереди строительства
ЗАО СГК (ТЭЦ)

Трубопроводы машзала БВД в осях 16-28 в рядах А-В и внутристанционные трубопроводы.

| Стадия | Лист | Листов |
|---|---|---|
| р | 6.8 | |

Напорный трубопровод конденсатных насосов БНТ. Скользящая опора 16.

ОТКРЫТОЕ АКЦИОНЕРНОЕ ОБЩЕСТВО ИНСТИТУТ ТЕПЛОЭЛЕКТРОПРОЕКТ НИЖНИЙ НОВГОРОД

Файл

Формат А3